PREREZ A-A

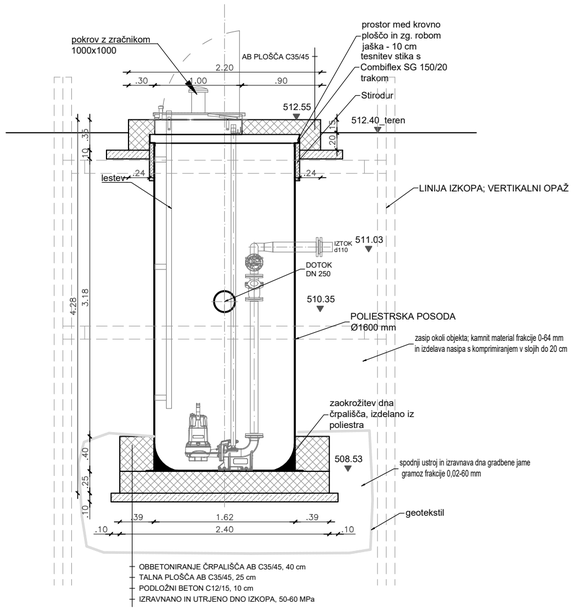

TLORIS

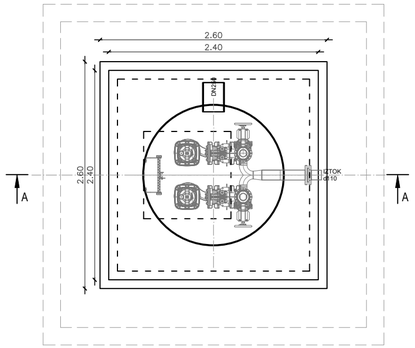

TLORIS KROVNE PLOŠČE

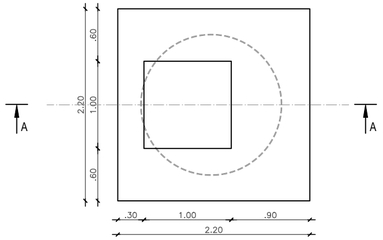

PROJEKTANT	LUZ, d.d. Verovškova ulica 64 1000 Ljubljana W www.luz.si E info@luz.si T +386(0)1 360 24 00
OBJEKT	Kanalizacija odpadnih vod za naselje Unec, Ivanje Selo in Slivice
NAROČNIK	Občina Cerknica Cesta 4.maja 53 1380 Cerknica
VODJA PROJEKTIRANJA	Maja Klančar, univ.dipl.inž.vod. in kom.inž. G-4066
POOBLAŠČENI STROKOVNJAK	Maja Klančar, univ.dipl.inž.vod. in kom.inž. G-4066
SODELAVCI	

VRSTA DOKUMENTACIJE	PZI	ŠT. PROJEKTA:	9601
VRSTA NAČRTA	Tehnični prikazi	ŠT. NAČRTA:	9601_2
VSEBINA RISBE	Načrt črpališča ČRP4	MERILO:	1:50
		ŠT. RISBE:	7.3
DATUM	februar 2026		
OPOMBE			

0.18m²

© 2026 x:\projekti\9601_pzi_kanal_unec_slivnica\pzi\2_nacrt kanalizacije\9601 pzi nacrt crp2.dwg